Электродвигатель подъема КГЕ 2012-4ТР1

Мощность / Номинальный ток	**- 7.5 кВт / 17.0 А**
Частота вращения	**- 1380 об./мин.**
Грузоподъемность	**- | 2/1 | или | 4/1 |**
Напряжение питания	**- 380В**
Частота напряжения	**- 50Hz**
Встроенный тормоз	**- да |аксиальный хода вала |**
Степень защиты	**- IP54, тормоз IP22**
Климатическое исполнение	**- 25...+40С, У2**
Продолжительность / част. вкл	**- 40% / 240 вкл/час**
Класс изоляции	**- F**
Исполнение	**- Общепромышленное**
Термическая защита	**- да**
Транспортные габариты	**- 0,5 х 0,5 х 0,5м = 79 кг**
Производитель	**- БАЛКАНСКО ЕХО р. Болгария.**
Дополнительные опции:	
Исполнение	**- морское, тропическое, химически агрессивная среда**
Класс изоляции	**- Н**
Температура эксплуатации	**- 40С , по договоренности подогрев.**
Климатическое исполнение	**- У1**

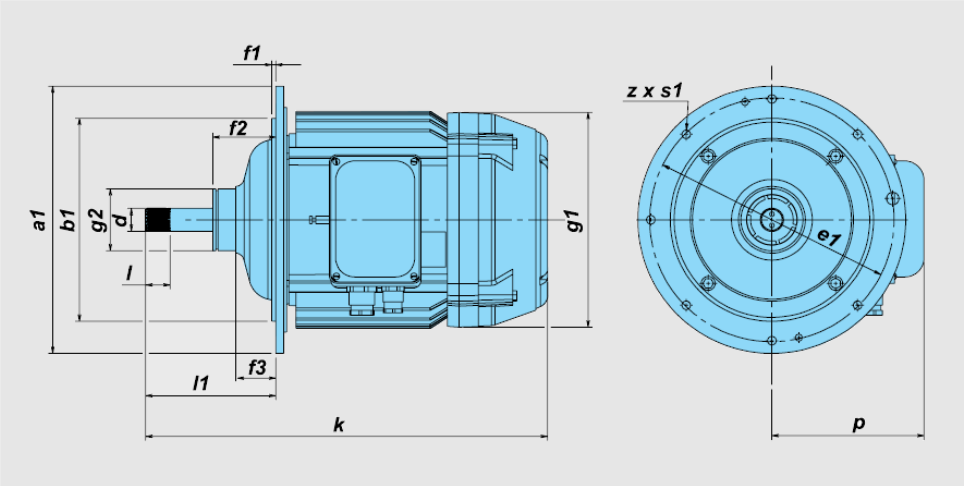

Тип	Размеры																	Вал	
	a1	b1	e1	l1*	f1	f2	f3	f4	f5	g1	g2	m	n	k	p	z x s1	α1	d	l
КГЕ 2008 КГЕ 2011 КГЕ 2012	345	262	312	140 168 168	5	83	51,5	10	56,5 62,5 92	275	80	16,5 26,5 26,5	126 126 128	442 482 512	171	7x11	45	Ев30х1,5х18S3аХ	32

Мощность	Тип	Частота вращения	Режим работы		Ток	Пусковой момент	Тормозной момент	Масса
			CD	SF				
kW		min^{-1}	%	h^{-1}	A	Nm	Nm	kg
7,5	КГЕ 2012-4	1380	40	240	17,0	105	100	79