Электродвигатель подъема КГЕ 2011-4ТР1

Мощность / Номинальный ток	**- 5.5 кВт / 12.0 А**
Частота вращения	**- 1430 об./мин.**
Грузоподъемность	**- 3.2т | 2/1 | или 6.3т | 4/1 |**
Напряжение питания	**- 380В**
Частота напряжения	**- 50Hz**
Встроенный тормоз	**- да |аксиальный хода вала |**
Степень защиты	**- IP54, тормоз IP22**
Климатическое исполнение	**- 25...+40С, У2**
Продолжительность / част. вкл	**- 40% / 240 вкл/час**
Класс изоляции	**- F**
Исполнение	**- Общепромышленное**
Термическая защита	**- да**
Транспортные габариты	**- 0,5 х 0,4 х 0,4м = 69 кг**
Производитель	**- БАЛКАНСКО ЕХО р. Болгария.**
Дополнительные опции:	
Исполнение	**- морское, тропическое, химически агрессивная среда**
Класс изоляции	**- Н**
Температура эксплуатации	**- 40С , по договоренности подогрев.**
Климатическое исполнение	**- У1**

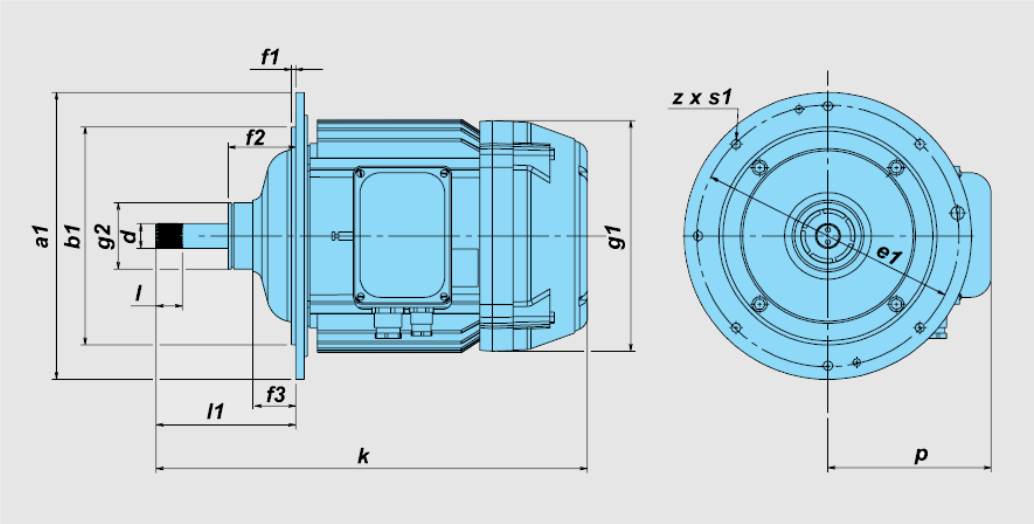

Тип	Размеры																	Вал	
	a1	b1	e1	l1*	f1	f2	f3	f4	f5	g1	g2	m	n	k	p	z x s1	α1	d	l
КГЕ 2011	345	262	312	168	5	83	51,5	10	62,5	275	80	26,5	126	482	171	7x11	45	Ев30х1,5х18S3аХ	32

Мощность	Тип	Частота вращения	Режим работы		Ток	Пусковой момент	Тормозной момент	Масса
			CD	SF				
kW		min^{-1}	%	h^{-1}	A	Nm	Nm	kg
5,5	КГЕ 2011-4	1430	40	240	12,0	80	70	69